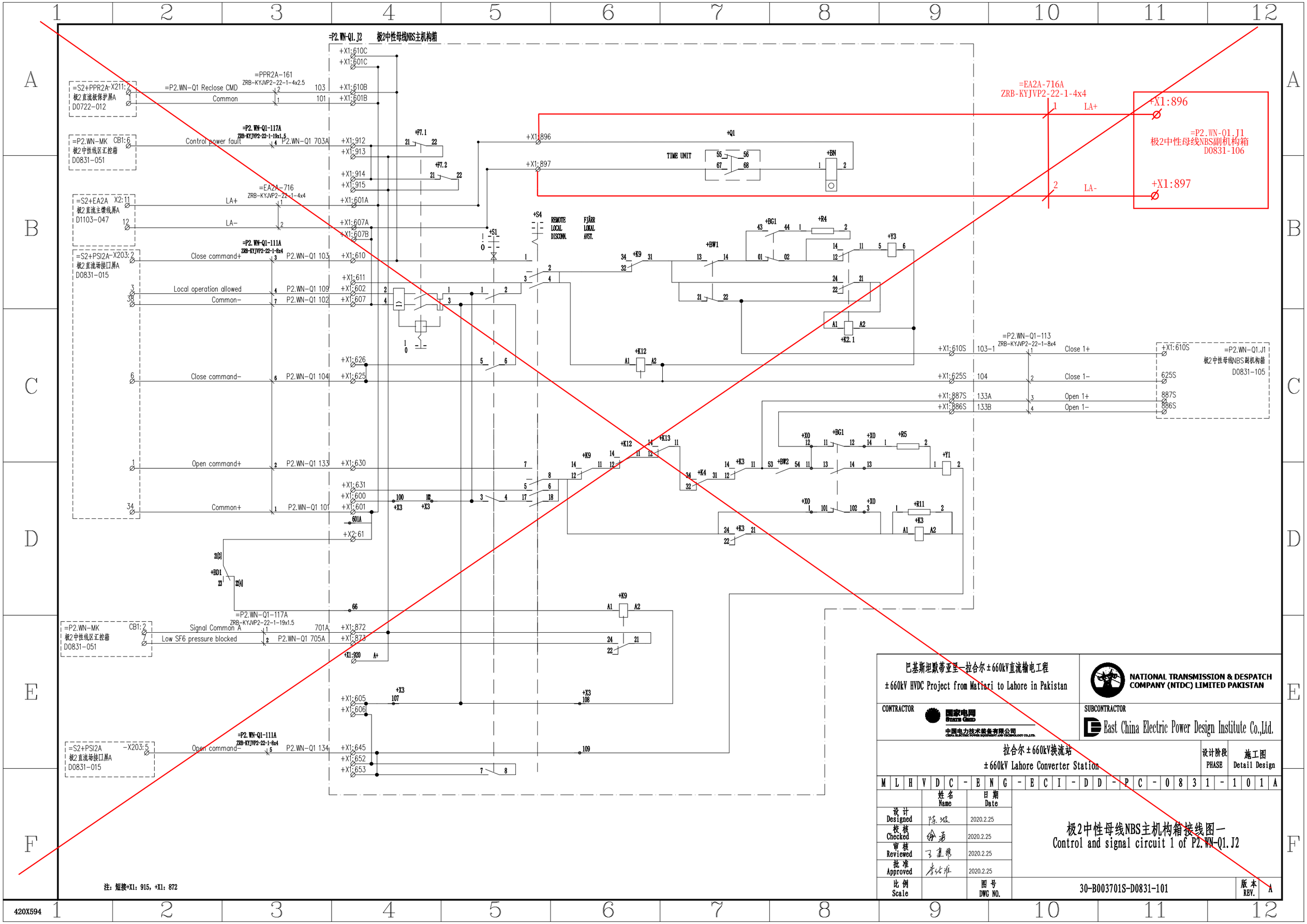

巴基斯坦默蒂亚里—拉合尔±660kV直流输电工程

±660kV HVDC Project from Matiari to Lahore in Pakistan

NATIONAL TRANSMISSION & DESPATCH COMPANY (NTDC) LIMITED PAKISTAN

CONTRACTOR 国家电网 STATE GRID 中国电力技术装备有限公司 CHINA ELECTRIC POWER EQUIPMENT AND TECHNOLOGY CO.,LTD.

SUBCONTRACTOR East China Electric Power Design Institute Co.,Ltd.

拉合尔±660kV换流站

±660kV Lahore Converter Station

设计阶段 PHASE: 施工图 Detail Design

MLHVDC-ENG-ECI-DD-PC-0831-101-A

	姓名 Name	日期 Date
设计 Designed	陈 [illegible]	2020.2.25
校核 Checked	徐 [illegible]	2020.2.25
审核 Reviewed	王 [illegible]	2020.2.25
批准 Approved	李 [illegible]	2020.2.25
比例 Scale		图号 DWG NO.

极2中性母线NBS主机构箱接线图一

Control and signal circuit 1 of P2.WN-Q1.J2

30-B003701S-D0831-101

版本 REV. A

420X594

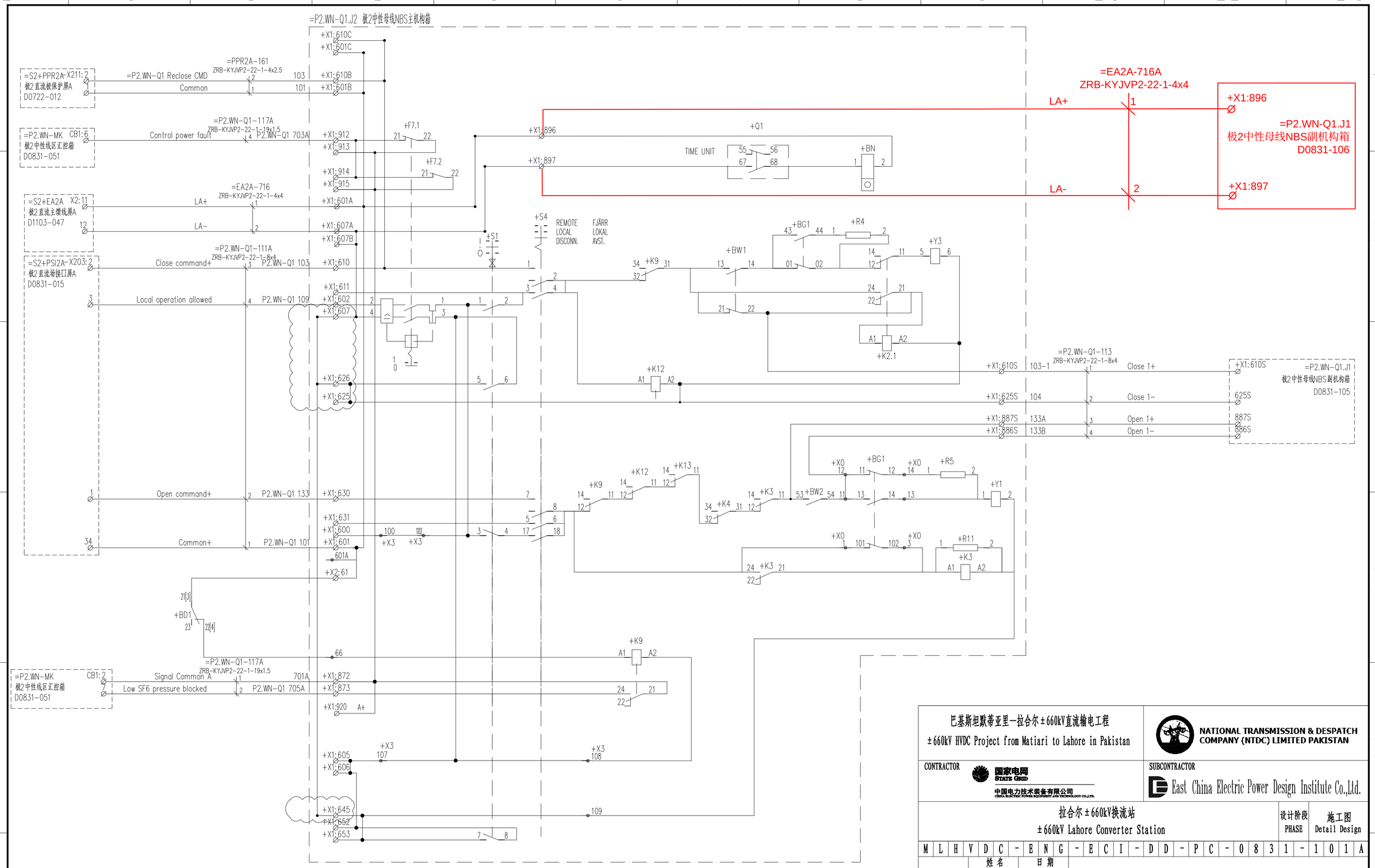

注：短接+X1：915，+X1：872

巴基斯坦默蒂亚里—拉合尔±660kV直流输电工程

±660kV HVDC Project from Matiari to Lahore in Pakistan

NATIONAL TRANSMISSION & DESPATCH COMPANY (NTDC) LIMITED PAKISTAN

CONTRACTOR 国家电网 STATE GRID 中国电力技术装备有限公司 CHINA ELECTRIC POWER EQUIPMENT AND TECHNOLOGY CO.,LTD.

SUBCONTRACTOR East China Electric Power Design Institute Co.,Ltd.

拉合尔±660kV换流站

±660kV Lahore Converter Station

设计阶段 PHASE: 施工图 Detail Design

M L H V D C - E N G - E C I - D D - P C - 0 8 3 1 - 1 0 1 A

	姓名 Name	日期 Date
设计 Designed	陈 [illegible]	2020.2.25
校核 Checked	徐 [illegible]	2020.2.25
审核 Reviewed	王 [illegible]	2020.2.25
批准 Approved	李 [illegible]	2020.2.25
比例 Scale		图号 DWG NO.

极2中性母线NBS主机构箱接线图一

Control and signal circuit 1 of P2.WN-Q1.J2

30-B003701S-D0831-101

版本 REV. A

420X594

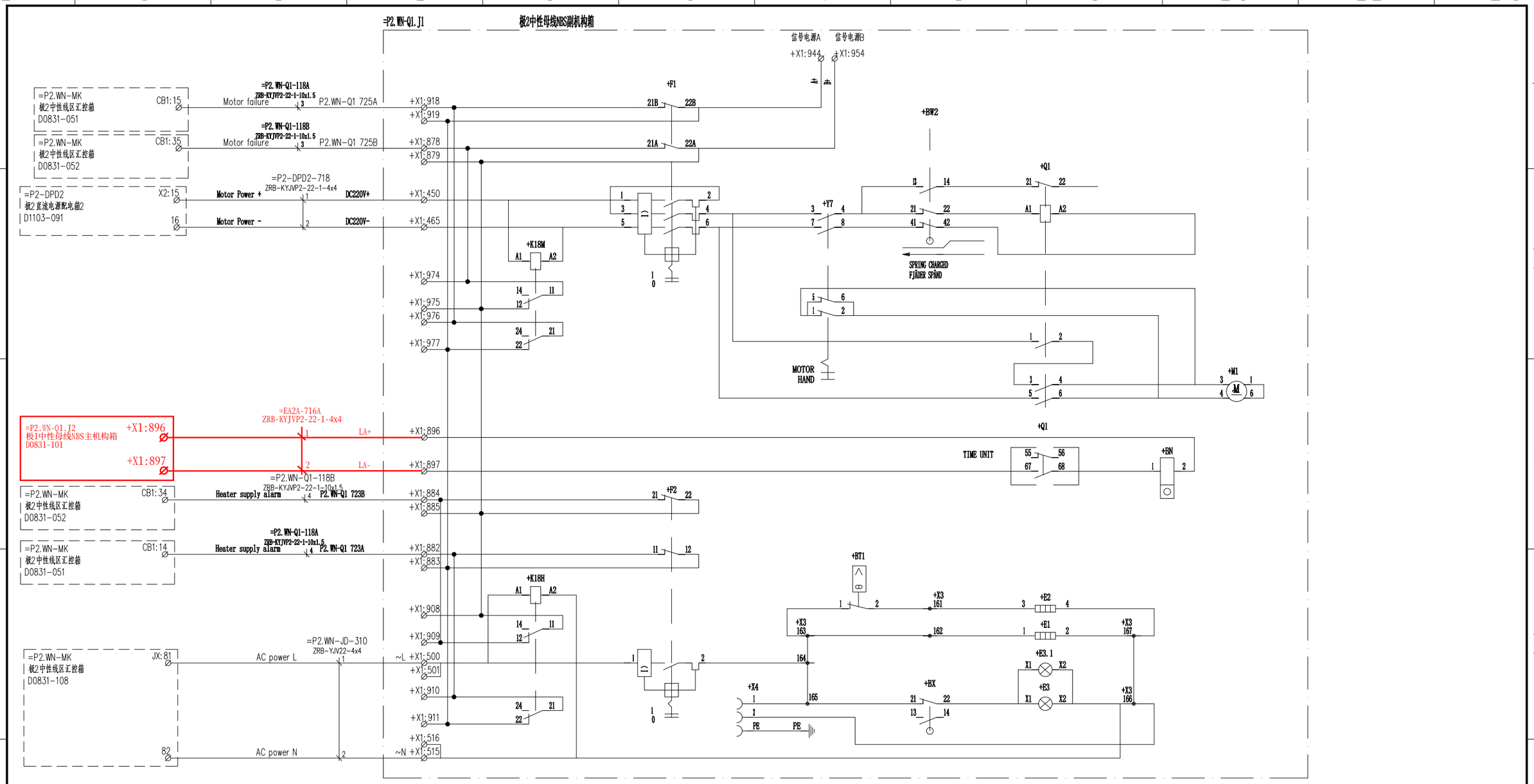

巴基斯坦默蒂亚里—拉合尔±660kV直流输电工程

±660kV HVDC Project from Matiari to Lahore in Pakistan

NATIONAL TRANSMISSION & DESPATCH COMPANY (NTDC) LIMITED PAKISTAN

CONTRACTOR 国家电网 STATE GRID 中国电力技术装备有限公司 CHINA ELECTRIC POWER EQUIPMENT AND TECHNOLOGY CO.,LTD.

SUBCONTRACTOR East China Electric Power Design Institute Co.,Ltd.

拉合尔±660kV换流站

±660kV Lahore Converter Station

设计阶段 PHASE: 施工图 Detail Design

M L H V D C - E N G - E C I - D D - P C - 0 8 3 1 - 1 0 6 A

	姓名 Name	日期 Date
设计 Designed	陈 [illegible]	2020.2.25
校核 Checked	徐 [illegible]	2020.2.25
审核 Reviewed	王 [illegible]	2020.2.25
批准 Approved	李 [illegible]	2020.2.25
比例 Scale		图号 DWG NO.

极2中性母线NBS副机构箱接线图二

Control and signal circuit 2 of P2.WN-Q1.J1

30-B003701S-D0831-106

版本 REV. A

420X594

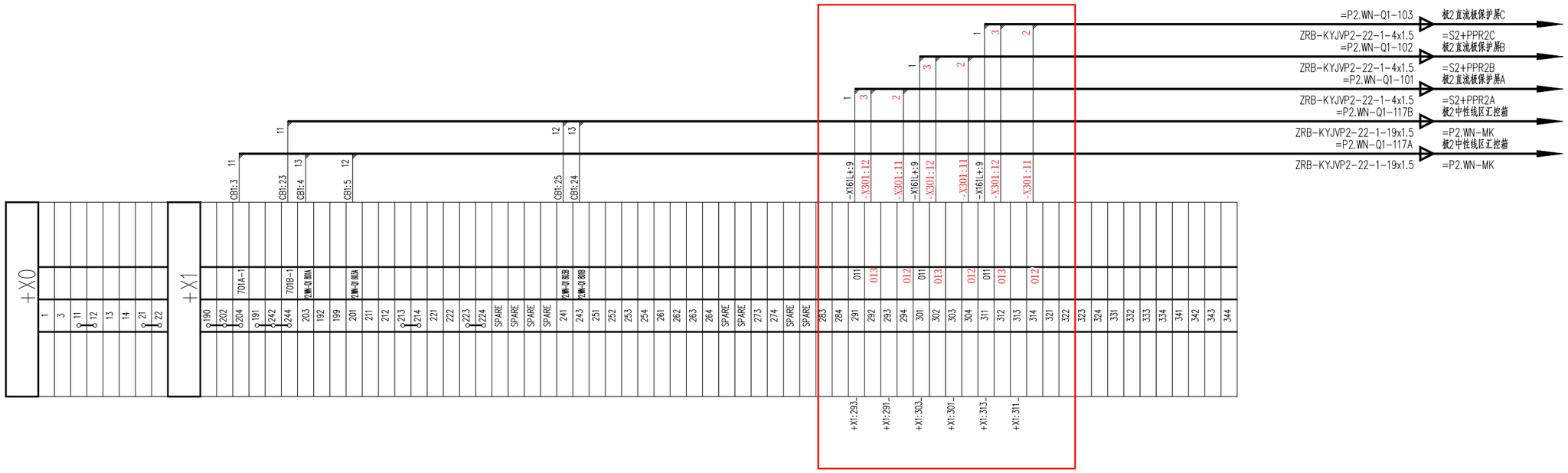

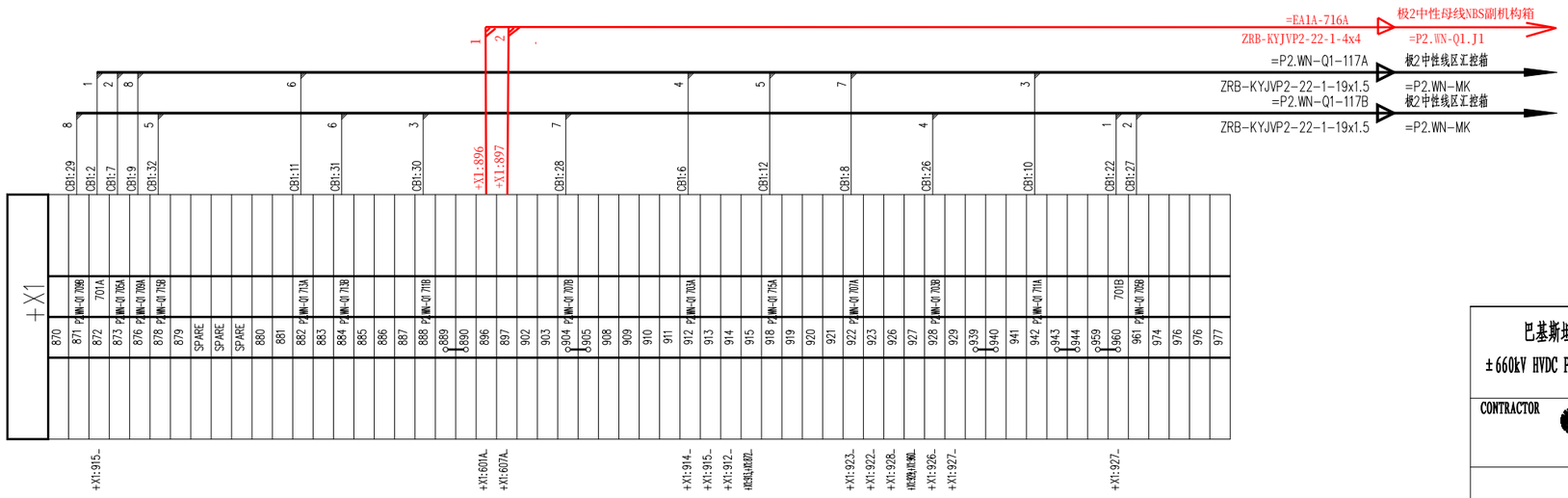

巴基斯坦默蒂亚里—拉合尔±660kV直流输电工程

±660kV HVDC Project from Matiari to Lahore in Pakistan

NATIONAL TRANSMISSION & DESPATCH COMPANY (NTDC) LIMITED PAKISTAN

CONTRACTOR 国家电网 State Grid 中国电力技术装备有限公司 CHINA ELECTRIC POWER EQUIPMENT AND TECHNOLOGY CO.,LTD.

SUBCONTRACTOR East China Electric Power Design Institute Co.,Ltd.

拉合尔±660kV换流站

±660kV Lahore Converter Station

设计阶段 PHASE: 施工图 Detail Design

M L H V D C - E N G - E C I - D D - P C - 0 8 3 1 - 1 3 1 A

	姓名 Name	日期 Date
设计 Designed	陈波	2020.2.25
校核 Checked	徐勇	2020.2.25
审核 Reviewed	王建辉	2020.2.25
批准 Approved	李钰雅	2020.2.25

极2中性母线NBS主机构箱端子排图一

Terminal diagram 1 of P2.WN-Q1.J2

比例 Scale

图号 DWG NO. 30-B003701S-D0831-131

版本 REV. A

420X594

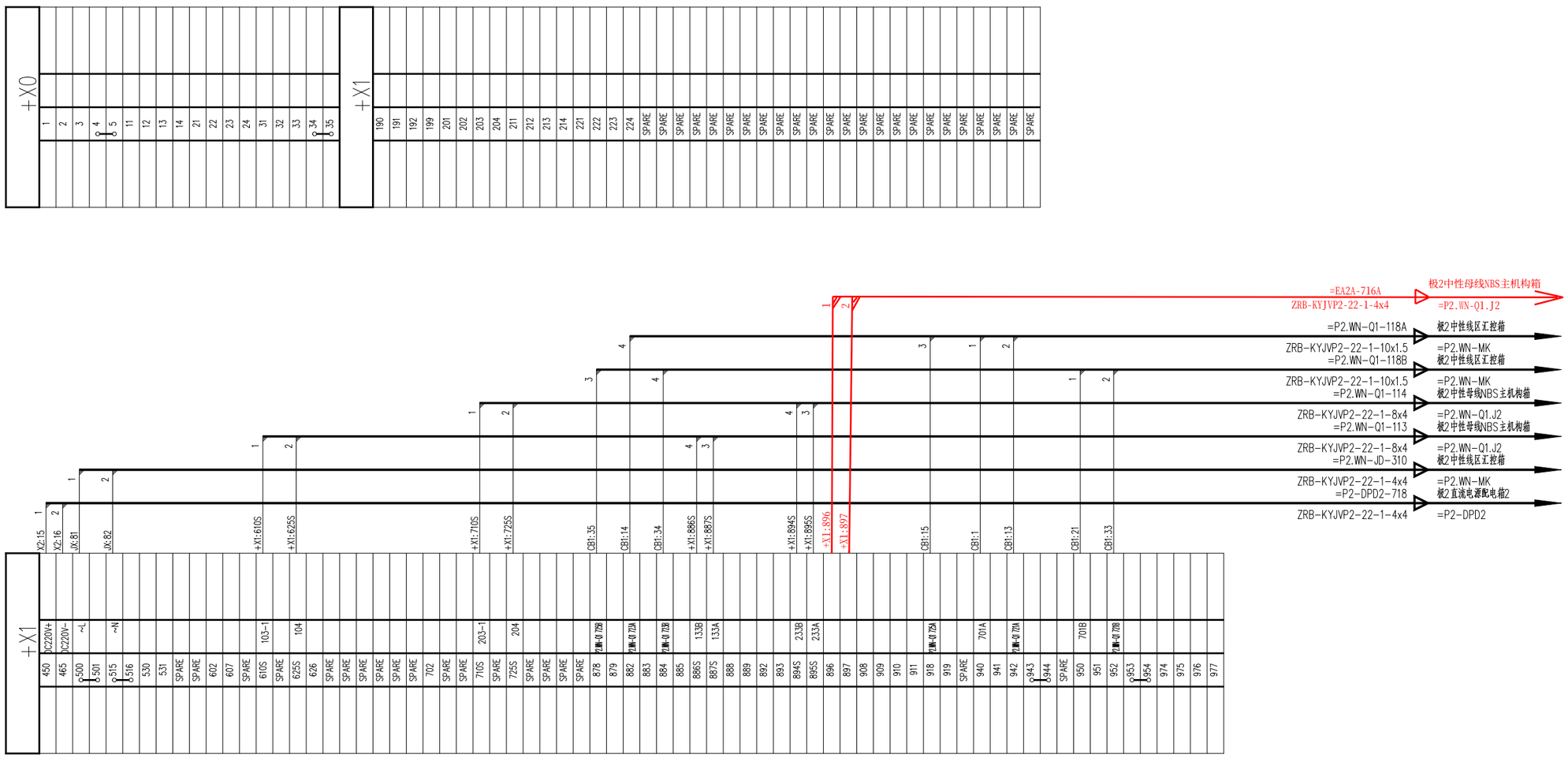

巴基斯坦默蒂亚里—拉合尔±660kV直流输电工程

±660kV HVDC Project from Matiari to Lahore in Pakistan

NATIONAL TRANSMISSION & DESPATCH COMPANY (NTDC) LIMITED PAKISTAN

CONTRACTOR 国家电网 STATE GRID 中国电力技术装备有限公司 CHINA ELECTRIC POWER EQUIPMENT AND TECHNOLOGY CO.,LTD.

SUBCONTRACTOR East China Electric Power Design Institute Co.,Ltd.

拉合尔±660kV换流站

±660kV Lahore Converter Station

设计阶段 PHASE: 施工图 Detail Design

M L H V D C - E N G - E C I - D D - P C - 0 8 3 1 - 1 3 3 A

	姓名 Name	日期 Date
设计 Designed	陈	2020.2.25
校核 Checked	徐勇	2020.2.25
审核 Reviewed	王建华	2020.2.25
批准 Approved	李治雄	2020.2.25
比例 Scale		图号 DWG NO.

极2中性母线NBS副机构箱端子排图
Terminal diagram of P2.WN-Q1.J1

30-B003701S-D0831-133

版本 REV. A

420X594